平成２２年度　京都市春季総合体育大会　男子の部　トーナメント表

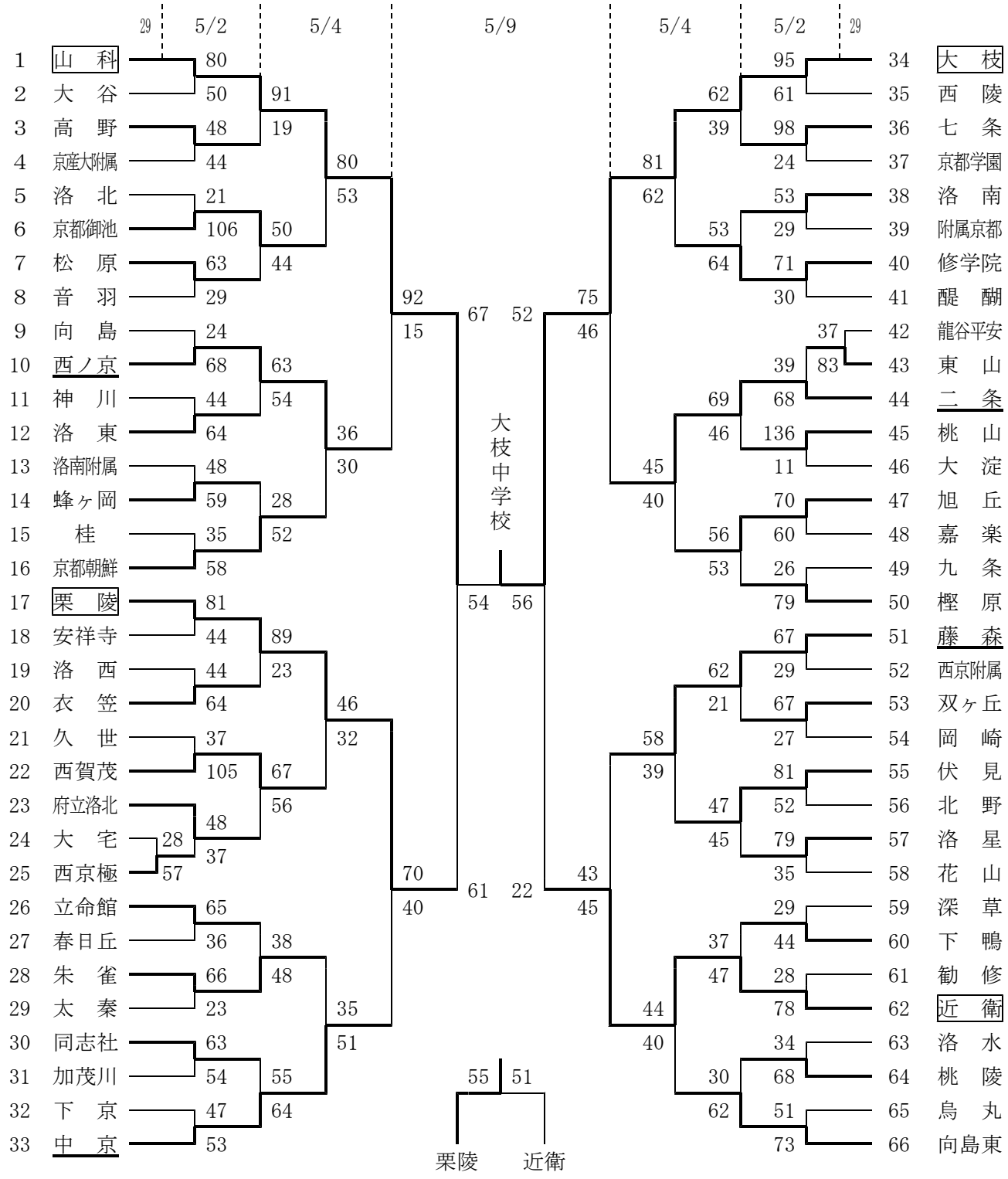

準決勝戦

山　科	６７	16 － 9 27 － 19 10 － 18 14 － 15	６１	栗　陵

大　枝	５２	10 － 6 17 － 11 13 － 0 12 － 5	２２	近　衛

決勝戦

大　枝	５６	15 － 12 10 － 10 14 － 16 17 － 16	５４	山　科

シード決定戦

栗　陵	５５	12 － 16 10 － 21 15 － 10 18 － 4	５１	近　衛